DT282/DA25

Teleskop-Arbeitsbühnen

Technische Daten:

Hersteller	XCMG XGS28E	**Gewicht**	18.300,00 kg
Arbeitshöhe	28,20 m	**Tragkraft**	460,00 kg
Plattformhöhe	26,20 m	**Länge**	12,30 m
Höhe	3,05 m	**Breite**	2,49 m
Antrieb	Diesel Allrad	**Bereifung**	schwarz
Korbgröße	2,40 x 0,90 m	**Seitliche Reichweite**	23,00 m

- hohe Tragkraft von 460 kg
- großer Arbeitskorb von 2,40 x 0,90 m
- beweglicher Korbarm

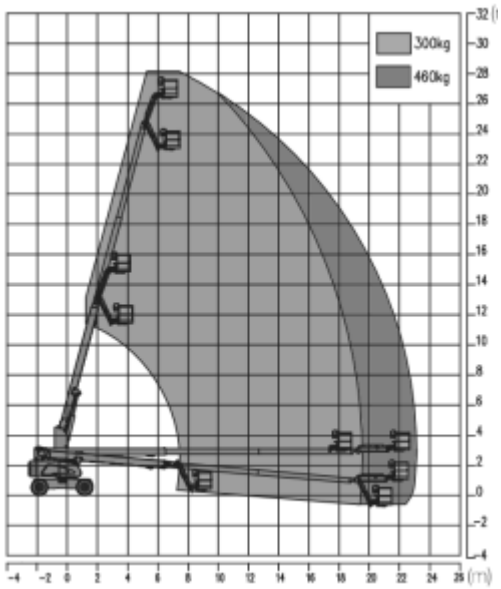

+49 (0) 9179 - 2128
+49 (0) 9179 2761
info@gossner-arbeitsbuehnen.de
www.gossner-arbeitsbuehnen.de